CÔNG TY CỔ PHẦN ĐẦU TƯ XÂY DỰNG VÀ PHÁT TRIỂN NĂNG LƯỢNG TÁI TẠO TÂY NGUYÊN

THUỶ ĐIỆN ĐĂK RUỒI 3

XÃ ĐĂK PÉK, TỈNH QUẢNG NGÃI

HỒ SƠ HIỆU CHỈNH, BỔ SUNG

CÁC BẢN VẼ HIỆU CHỈNH, BỔ SUNG

(HIỆU CHỈNH PHƯƠNG ÁN ĐẤU NỐI THEO QUY HOẠCH TỈNH KON TUM (CŨ) THỜI KỲ 2021-2030, TẦM NHÌN ĐẾN NĂM 2050 ĐƯỢC PHÊ DUYỆT TẠI QUYẾT ĐỊNH SỐ 1756/QĐ-TTG NGÀY 31/12/2023 CỦA THỦ TƯỚNG CHÍNH PHỦ)

1. BẢN VẼ TỔNG MẶT BẰNG CHIẾM ĐẤT CỦA DỰ ÁN
2. BẢN VẼ TỔNG MẶT BẰNG NHÀ MÁY
3. BẢN VẼ THIẾT BỊ ĐIỆN: SƠ ĐỒ ĐẤU NỐI, MẶT BẰNG BỐ TRÍ THIẾT BỊ ĐIỆN, MÁY BIẾN ÁP VÀ XUẤT TUYẾN

QUẢNG NGÃI - NĂM 2025

CÔNG TY CỔ PHẦN ĐẦU TƯ XÂY DỰNG VÀ PHÁT TRIỂN NĂNG LƯỢNG TÁI TẠO TÂY NGUYÊN

217 HÙNG VƯƠNG, PHƯỜNG KON TUM, TỈNH QUẢNG NGÃI

I. BẢN VẼ CHUNG

V. BẢN VẼ NHÀ MÁY

MẶT BẰNG KHU NHÀ MÁY THUỶ ĐIỆN ĐĂK RUỐI 3

Tỷ lệ: 1/500

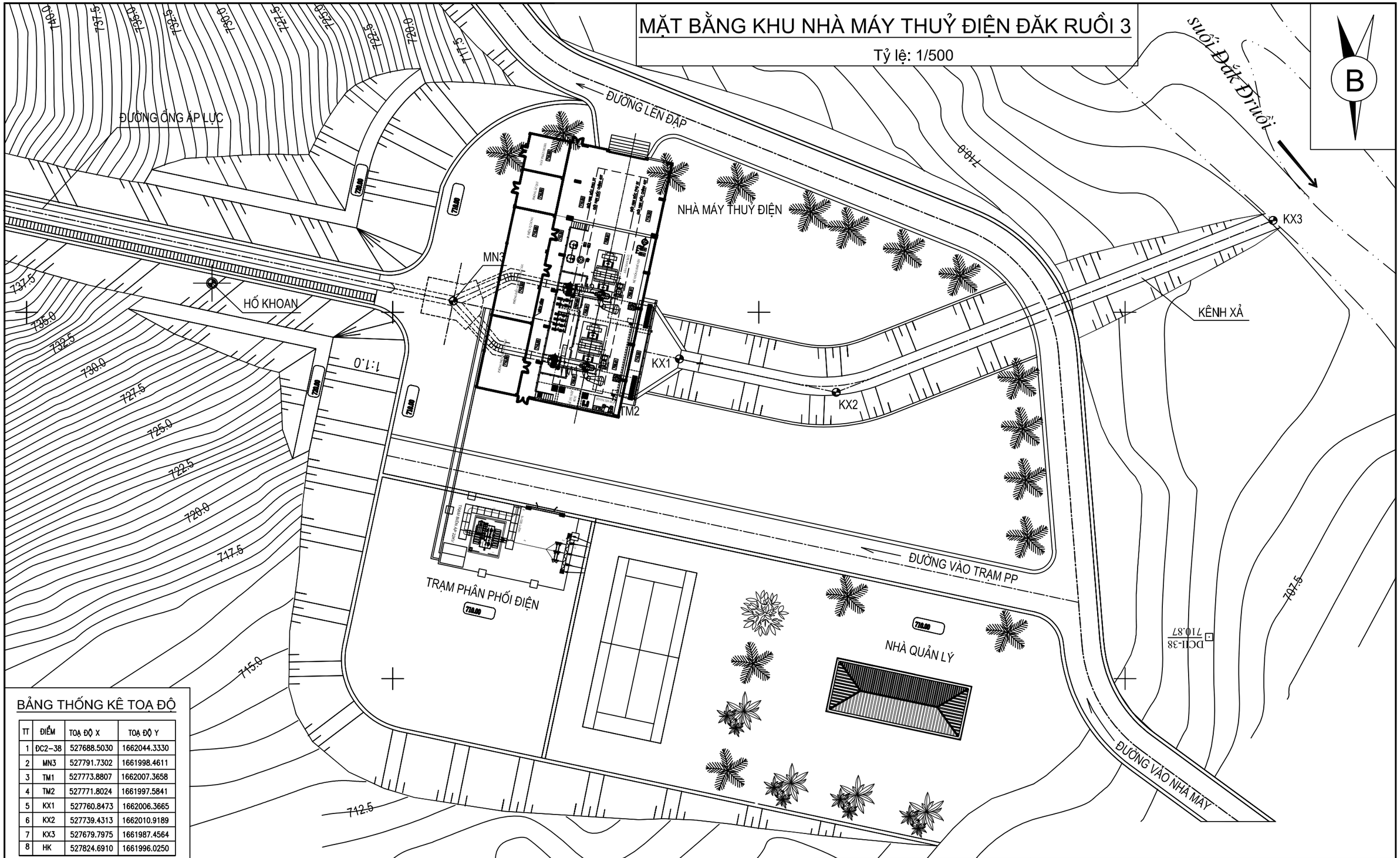

BẢNG THỐNG KÊ TOẠ ĐỘ

TT	ĐIỂM	TOẠ ĐỘ X	TOẠ ĐỘ Y
1	ĐC2-38	527688.5030	1662044.3330
2	MN3	527791.7302	1661998.4611
3	TM1	527773.8807	1662007.3658
4	TM2	527771.8024	1661997.5841
5	KX1	527760.8473	1662006.3665
6	KX2	527739.4313	1662010.9189
7	KX3	527679.7975	1661987.4564
8	HK	527824.6910	1661996.0250

GHI CHÚ:

- Kích thước trong bản vẽ ghi bằng cm, cao độ ghi bằng m.
- Bê tông nhà máy được dùng là BTCT M 200
- Bản vẽ này xem cùng các bản vẽ mặt bằng và cắt ngang NM.

THƯỚC TỶ LỆ

0 5 10 15 20 25m

GIÁM ĐỐC	CÔNG TY CỔ PHẦN TƯ VẤN VÀ ĐẦU TƯ NĂNG LƯỢNG GRECO		TỈNH QUẢNG NGÃI	
			THUỶ ĐIỆN ĐĂK RUỐI 3	
	C.N DỰ ÁN	THS. NG.TRỌNG QUÂN	NHÀ MÁY	
	C. TRÌ THIẾT KẾ	THS. NG.TRỌNG QUÂN	MẶT BẰNG KHU NHÀ MÁY THUỶ ĐIỆN ĐĂK RUỐI 3	
	KIỂM TRA	KS. NGUYỄN ĐÌNH HIỆP	LẦN XUẤT BẢN : 01	ĐR3-NM-01
THS. NG.TRỌNG QUÂN	THIẾT KẾ	KS. TẠ THANH HẢI	N.C.T.K.T	TỶ LỆ: / HÀ NỘI - 2025

III. BẢN VẼ THIẾT BỊ ĐIỆN

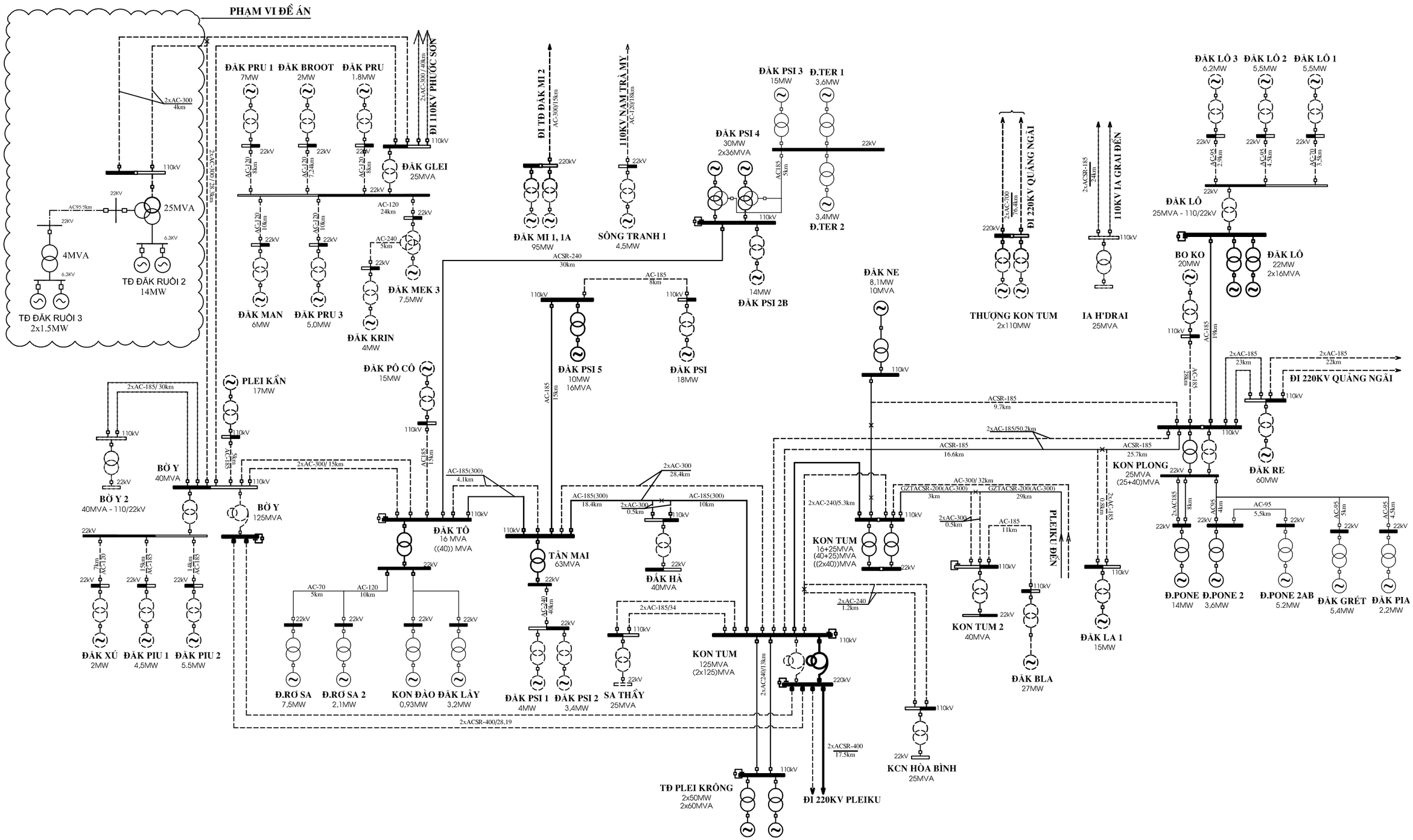

GIÁM ĐỐC	CÔNG TY CỔ PHẦN TƯ VẤN VÀ ĐẦU TƯ NĂNG LƯỢNG GRECO			TỈNH QUẢNG NGÃI		
				THUỶ ĐIỆN ĐĂK RUỒI 3		
	C.N DỰ ÁN		THS. NG.TRỌNG QUÂN	THIẾT BỊ ĐIỆN		
	C. TRÌ THIẾT KẾ		KS. ĐẶNG QUANG TRỌNG	SƠ ĐỒ ĐẤU NỐI LƯỚI ĐIỆN		
	KIỂM TRA		KS. NGUYỄN ĐÌNH HIỆP	LẦN XUẤT BẢN : 01	ĐR2- TBĐ- 01	
THS. NG.TRỌNG QUÂN	THIẾT KẾ		KS. ĐẶNG QUANG TRỌNG	N.C.T.K.T	TỶ LỆ:	HÀ NỘI - 2025

BẢNG KÊ THIẾT BỊ ĐIỆN CHÍNH

KÝ HIỆU	TÊN THIẾT BỊ	THÔNG SỐ	SỐ LƯỢNG	GHI CHÚ	KÝ HIỆU	TÊN THIẾT BỊ	THÔNG SỐ	SỐ LƯỢNG	GHI CHÚ
1	MÁY BIẾN ÁP CHÍNH	38,5±2X2.5%/6,3KV–10MVA	01 BỘ		18	TỦ BIẾN ÁP TRUNG TÍNH MÁY PHÁT		02 TỦ	
2	TỦ HÒA ĐỒNG BỘ SYN		01 TỦ		19	DÃY TỦ ĐÓNG CẮT TRUNG THẾ ĐẦU CỰC MÁY PHÁT 7,2KV		03 TỦ	
3	TỦ TÍN HIỆU TRUNG TÂM		01 TỦ		20	MÁY BIẾN ÁP TỰ DÙNG TD1	6,3/0,4±2X2.5% KV–160KVA	01 BỘ	
4	TỦ ĐO ĐẾM ĐIỆN NĂNG		01 TỦ		21	DÃY TỦ PHÂN PHỐI ĐIỆN TỰ DÙNG XOAY CHIỀU	400/230V. AC	04 TỦ	
5	TỦ ĐO LƯỜNG, ĐIỀU KHIỂN VÀ BẢO VỆ TỔ MÁY		02 TỦ		22	TỦ MÁY BIẾN ÁP KÍCH TỪ MÁY PHÁT		02 TỦ	
6	TỦ ĐO LƯỜNG, ĐIỀU KHIỂN VÀ BẢO VỆ NGĂN MBA		01 TỦ		23	TỦ KÍCH TỪ MÁY PHÁT		02 TỦ	ĐỒNG BỘ VỚI TỔ MÁY PHÁT
7	TỦ ĐIỀU KHIỂN VÀ HÒA ĐỒNG BỘ ĐDK–35KV		01 TỦ		24	TỦ BIẾN ĐIỆN ÁP, CHỐNG SÉT VAN MÁY PHÁT		02 TỦ	
8	TỦ THIẾT BỊ THÔNG TIN LIÊN LẠC		01 TỦ	DỰ KIẾN	25	DÃY TỦ 35KV		03 TỦ	
9	TỦ ĐK CÁC THIẾT BỊ PHỤ (QUẠT GIÓ, BƠM NƯỚC,...)		01 TỦ	DỰ KIẾN	26	TỦ CHIẾU SÁNG NGOÀI TRỜI		01 TỦ	
10	TỦ UPS		01 TỦ		27	MÁY PHÁT DIESEL DG1, KIỂU HỢP BỘ	0.4/0.23KV – 100KVA	01 BỘ	
11	TỦ AVR CHO TỔ MÁY SỐ		02 TỦ		28	TỦ SẤY MÁY PHÁT		02 TỦ	
12	TỦ ĐIỀU KHIỂN, BẢO VỆ TẠI CHỖ TỔ MÁY		02 TỦ		29	TỦ PHANH MÁY PHÁT		02 TỦ	
13	BÀN ĐIỀU KHIỂN, BÀN MÁY IN VÀ HỆ THỐNG MÁY TÍNH		01 HỆ THỐNG		30	TỦ ĐIỆN CẤP NGUỒN CHO HT KHÍ NÉN, DẦU, NƯỚC, XƯỞNG		05 TỦ	
14	MÌNH HÌNH KHỔ RỘNG 42"		01 CHIẾC		31	TỦ CẤP NGUỒN CHO SỬA CHỮA TRÊN SÀN LẮP MÁY		01 TỦ	
15	DÃY TỦ PHÂN PHỐI ĐIỆN TỰ DÙNG 1 CHIỀU	220V. DC	02 TỦ		32	TỦ BÁO CHÁY ĐỊA CHỈ		01 TỦ	
16	TỦ NẠP ẮC QUY		02 TỦ		33	TỦ CHIẾU SÁNG CHUNG		01 TỦ	
17	TỔ ẮC QUY	220V.DC – 160AH	01 TỔ		34				

GIÁM ĐỐC	GRECO CÔNG TY CỔ PHẦN TƯ VẤN VÀ ĐẦU TƯ NĂNG LƯỢNG GRECO			TỈNH QUẢNG NGÃI	
				THUỶ ĐIỆN ĐĂK RUỒI 3	
	C.N DỰ ÁN		THS. NG.TRỌNG QUÂN	THIẾT BỊ ĐIỆN	
	C. TRÌ THIẾT KẾ		KS. ĐẶNG QUANG TRỌNG	BẢNG KÊ THIẾT BỊ ĐIỆN CHÍNH	
	KIỂM TRA		KS. NGUYỄN ĐÌNH HIỆP	LẦN XUẤT BẢN : 01	ĐR3- TBĐ- 02
THS. NG.TRỌNG QUÂN	THIẾT KẾ		KS. ĐẶNG QUANG TRỌNG	N.C.T.K.T	TỶ LỆ: / HÀ NỘI - 2025

MẶT BẰNG BỐ TRÍ THIẾT BỊ ĐIỆN

TỶ LỆ: 1/200

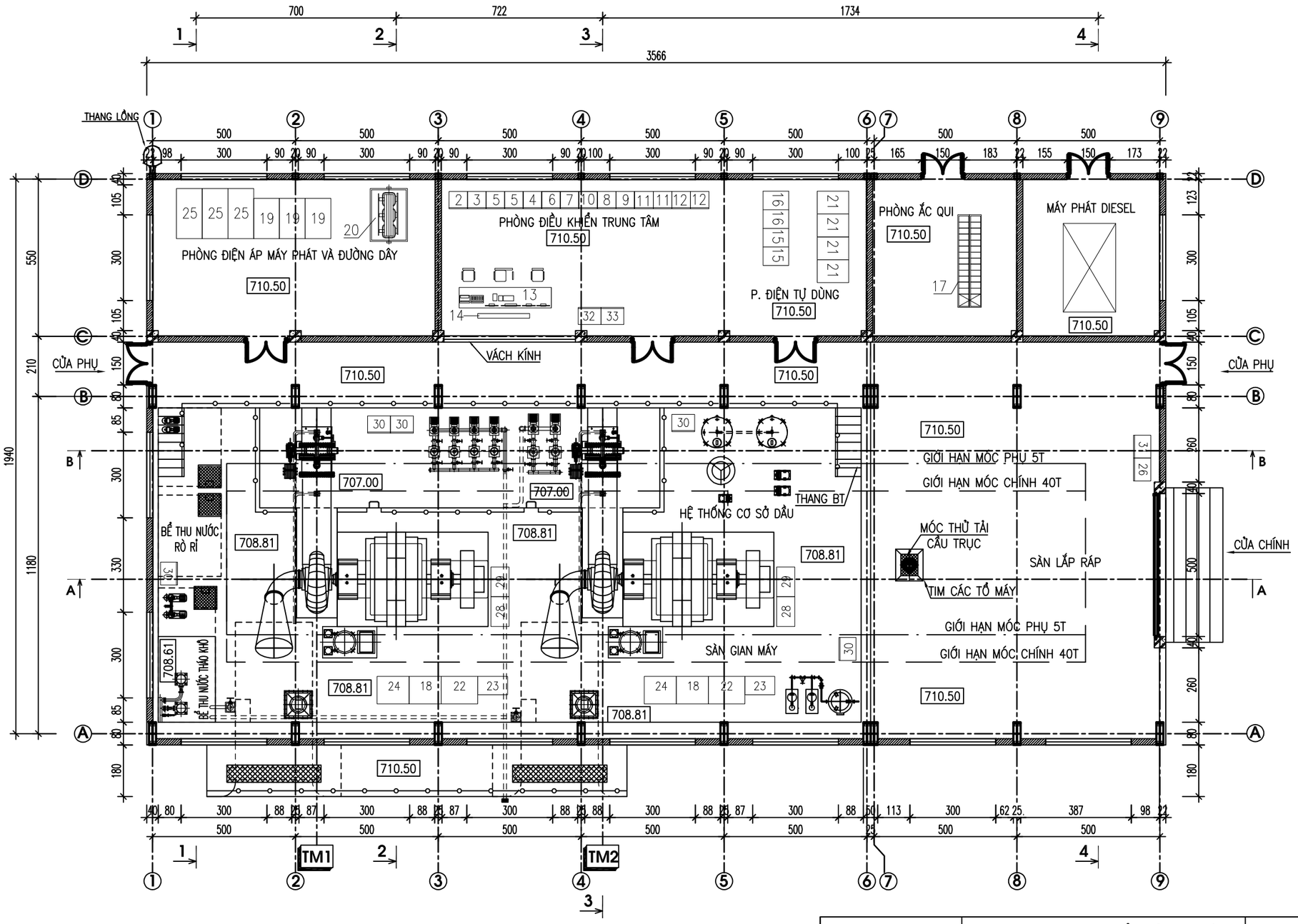

GHI CHÚ:

1. KÍCH THƯỚC BẢN VẼ GHI LÀ CM, CAO ĐỘ GHI LÀ M.
2. BẢN VẼ NÀY XEM CÙNG CÁC BẢN VẼ CÓ LIÊN QUAN.

GIÁM ĐỐC	CÔNG TY CỔ PHẦN TƯ VẤN VÀ ĐẦU TƯ NĂNG LƯỢNG GRECO			TỈNH QUẢNG NGÃI	
				THUỶ ĐIỆN ĐĂK RUỒI 3	
	C.N DỰ ÁN		THS. NG.TRỌNG QUÂN	THIẾT BỊ ĐIỆN	
	C. TRÌ THIẾT KẾ		KS. ĐẶNG QUANG TRỌNG	MẶT BẰNG BỐ TRÍ THIẾT BỊ ĐIỆN	
	KIỂM TRA		KS. NGUYỄN ĐÌNH HIỆP	LẦN XUẤT BẢN : 01	ĐR3- TBĐ- 03
THS. NG.TRỌNG QUÂN	THIẾT KẾ		KS. ĐẶNG QUANG TRỌNG	N.C.T.K.T	TỶ LỆ: / HÀ NỘI - 2025

MẶT BẰNG

ĐDK-22kV

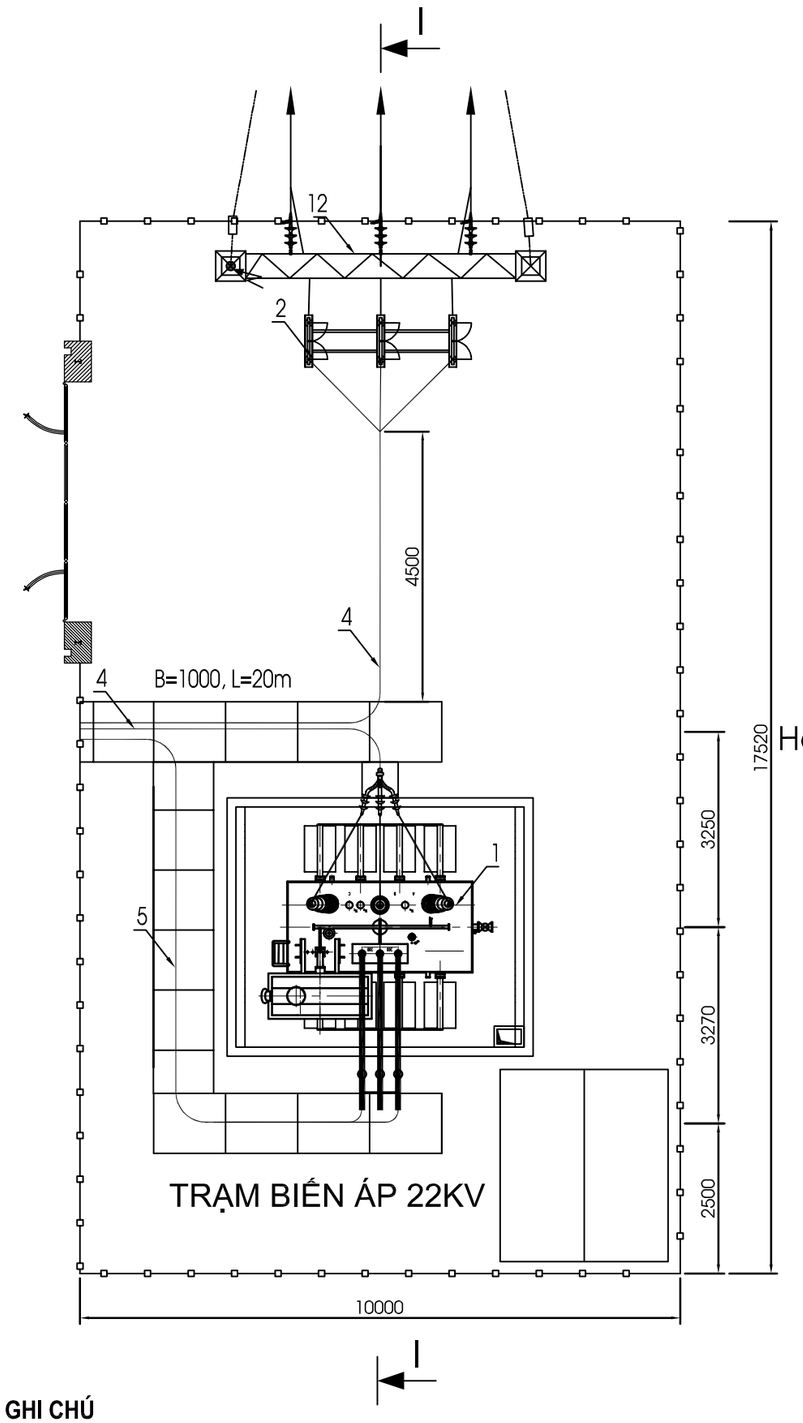

MẶT CẮT I - I

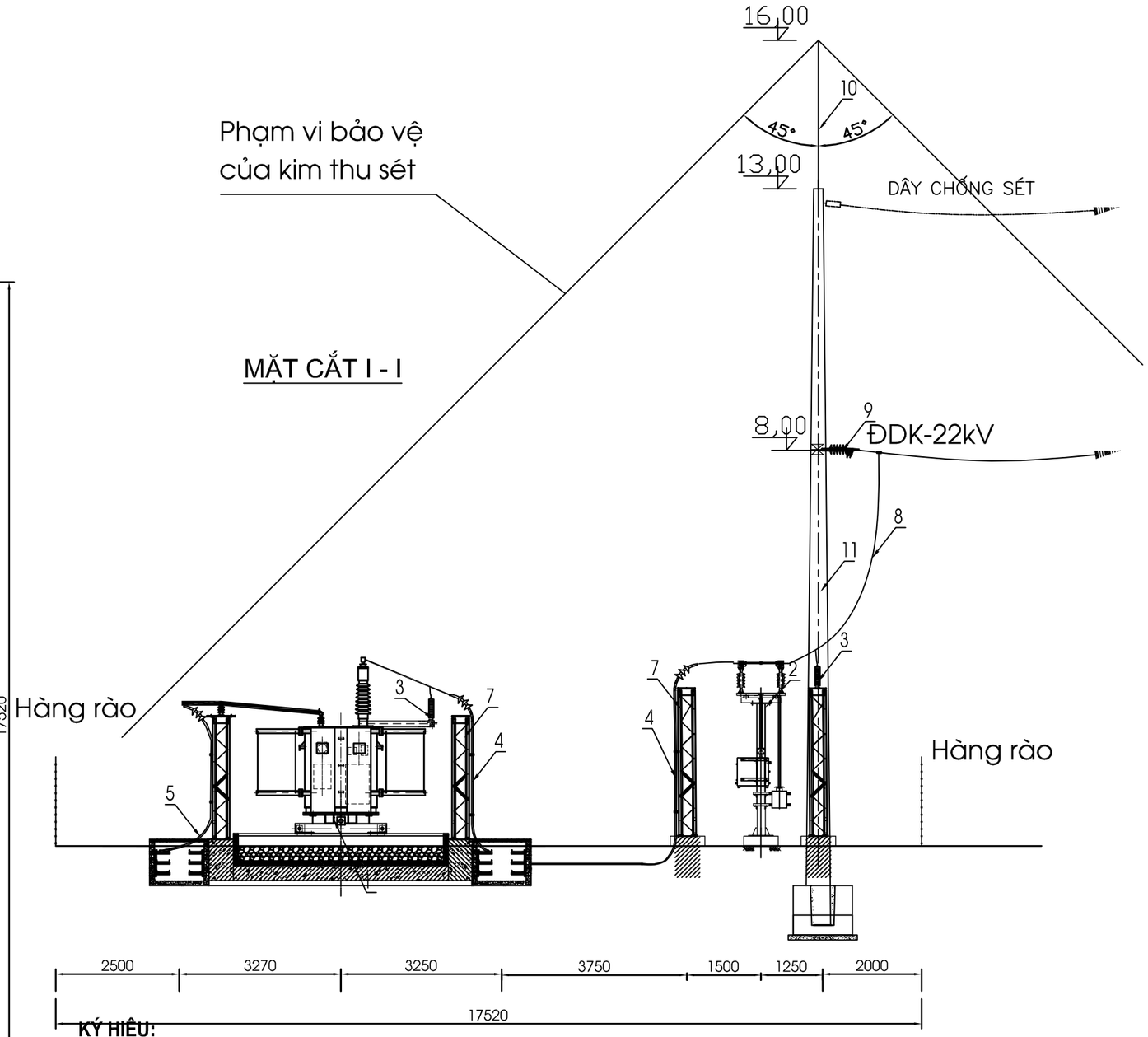

KÝ HIỆU:

1. MÁY BIẾN ÁP CHÍNH
2. DAO CÁCH LY 3 PHA TIẾP ĐẤT 2 PHÍA: 24KV–25KA/1S
3. CHỐNG SÉT VAN 22KV
4. CÁP LỰC 24KV
5. CÁP LỰC 7,2KV
6. TRỤ ĐỠ CÁP LỰC 7,2KV
7. TRỤ ĐỠ CÁP LỰC 24KV
8. DÂY NHÔM LÕI THÉP AC–95
9. CHUỖI SỨ 22KV
10. KIM THU SÉT L=3,0 M
11. CỘT BÊ TÔNG LY TÂM LT–16C
12. XÀ XUẤT TUYẾN

GHI CHÚ

1. CỐT NỀN CỦA TRẠM TƯƠNG ỨNG VỚI CỐT NỀN CHƯA RẢI ĐÁ DĂM
2. XEM CÙNG CÁC BẢN VẼ LIÊN QUAN.
3. KÍCH THƯỚC TRONG BẢN VẼ ĐỌC LÀ MM, CAO ĐỘ ĐỌC LÀ M.

GIÁM ĐỐC	GRECO CÔNG TY CỔ PHẦN TƯ VẤN VÀ ĐẦU TƯ NĂNG LƯỢNG GRECO			TỈNH QUẢNG NGÃI	
				THUỶ ĐIỆN ĐĂK RUỒI 3	
	C.N DỰ ÁN		THS. NG.TRỌNG QUÂN	THIẾT BỊ ĐIỆN	
	C. TRÌ THIẾT KẾ		KS. ĐẶNG QUANG TRỌNG	MẶT BẰNG VÀ MẶT CẮT BỐ TRÍ MÁY BIẾN ÁP VÀ XUẤT TUYẾN	
	KIỂM TRA		KS. NGUYỄN ĐÌNH HIỆP	LẦN XUẤT BẢN : 01	ĐR3- TBĐ- 04
THS. NG.TRỌNG QUÂN	THIẾT KẾ		KS. ĐẶNG QUANG TRỌNG	N.C.T.K.T	TỶ LỆ: / HÀ NỘI - 2025

MẶT BẰNG NỐI ĐẤT

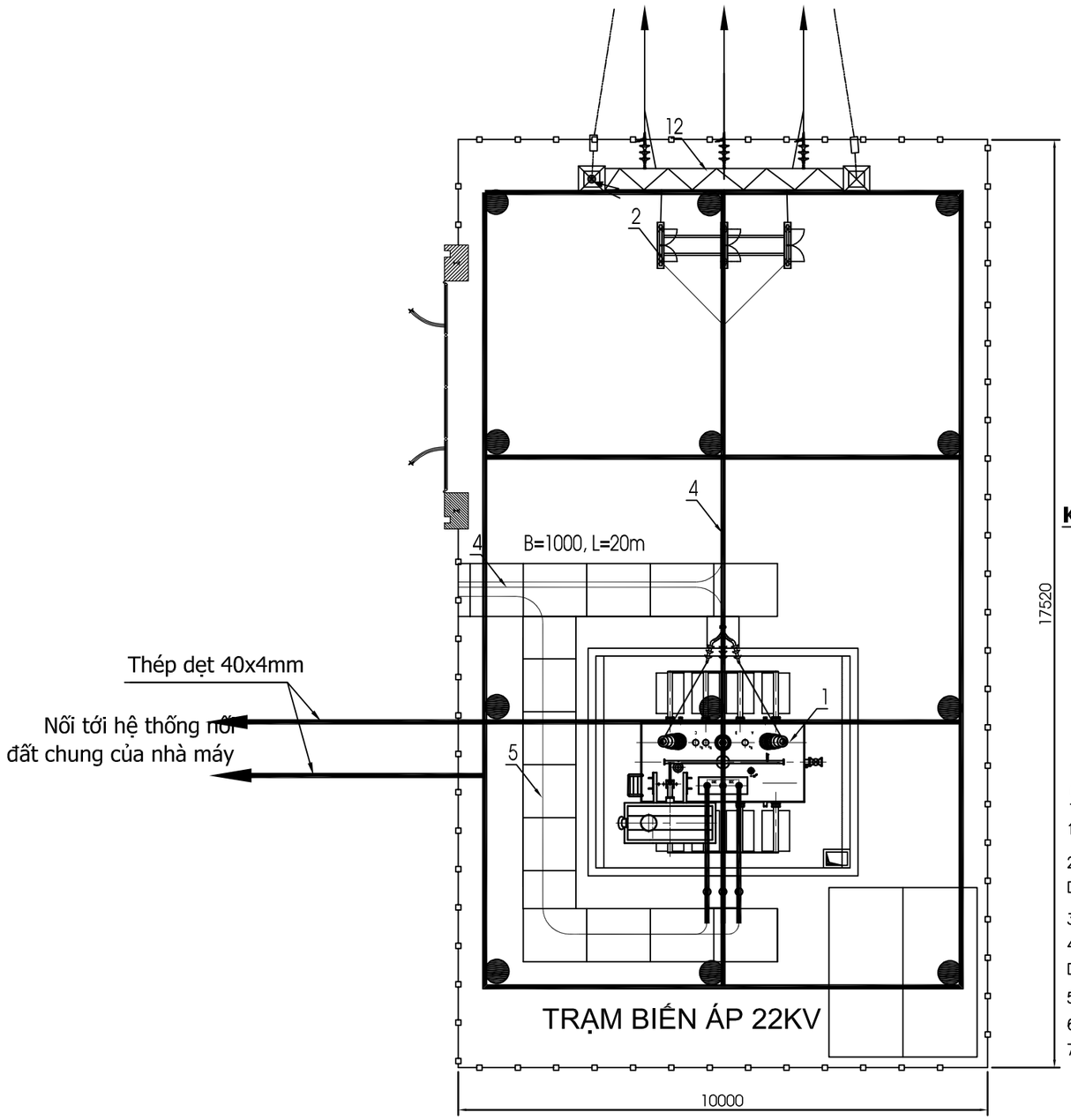

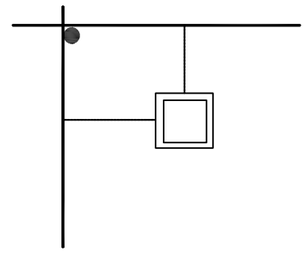

NỐI ĐẤT TRỤ ĐỠ THIẾT BỊ

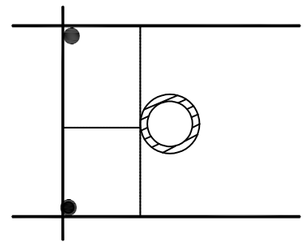

NỐI ĐẤT CHO CỘT CÓ KIM THU SÉT

KÝ HIỆU:

: DÂY LƯỚI TIẾP ĐỊA THÉP DẸT 40X4MM.

: DÂY TIẾP ĐỊA NỐI THIẾT BỊ ĐẾN HỆ THỐNG NỐI ĐẤT.

: CỌC TIẾP ĐỊA THÉP L63X63X6 DÀI 2,5M.

CHI CHÚ:

1– LƯỚI NỐI ĐẤT ĐƯỢC CHÔN SÂU 0,8M SO VỚI CỐT NỀN TRẠM.

2– TẤT CẢ CÁC CỘT, TRỤ ĐỠ THIẾT BỊ ĐỀU PHẢI ĐƯỢC NỐI VỚI HỆ THỐNG NỐI ĐẤT CHUNG CỦA TRẠM. SỐ DÂY NỐI ĐẤT TỪ CỘT, TRỤ ĐỠ THIẾT BỊ TỚI LƯỚI NỐI ĐẤT XEM HÌNH VẼ.

3– DÂY TIẾP ĐẤT CỦA KIM THU SÉT CHẠY SONG SONG BÊN NGOÀI THÂN CỘT VÀ ĐƯỢC KẸP CHẶT VÀO THÂN CỘT.

4– CÁC MỐI NỐI ĐƯỢC THỰC HIỆN BẰNG PHƯƠNG PHÁP HÀN ĐIỆN VÀ ĐƯỢC LÀM SẠCH, BÊN NGOÀI SƠN 3 LỚP SƠN DẪN ĐIỆN, SAU ĐÓ BỌC 2 LỚP BĂNG KEO NHỰA, NGOÀI CÙNG PHỦ LỚP BITUM.

5– BỐ TRÍ HAI THANH THÉP TIẾP ĐỊA 40X40MM DỌC THEO ĐÁY MƯƠNG CÁP ĐỂ NỐI TỚI HỆ THỐNG TIẾP ĐỊA NHÀ MÁY.

6– TẤT CẢ CÁC CHI TIẾT BẰNG KIM LOẠI CỦA HỆ THỐNG CHỐNG SÉT PHẢI MẠ KẼM NHÚNG NÓNG.

7– KÍCH THƯỚC TRÊN BẢN VẼ ĐỌC LÀ MM.

GHI CHÚ

1. CỐT NỀN CỦA TRẠM TƯƠNG ỨNG VỚI CỐT NỀN CHƯA RẢI ĐÁ DĂM
2. XEM CÙNG CÁC BẢN VẼ LIÊN QUAN.
3. KÍCH THƯỚC TRONG BẢN VẼ ĐỌC LÀ MM, CAO ĐỘ ĐỌC LÀ M.

GIÁM ĐỐC	GRECO CÔNG TY CỔ PHẦN TƯ VẤN VÀ ĐẦU TƯ NĂNG LƯỢNG GRECO		TỈNH QUẢNG NGÃI		
			THUỶ ĐIỆN ĐĂK RUỒI 3		
	C.N DỰ ÁN	THS. NG.TRỌNG QUÂN	THIẾT BỊ ĐIỆN		
	C. TRÌ THIẾT KẾ	KS. ĐẶNG QUANG TRỌNG	MB NỐI ĐẤT CHỐNG SÉT KHU MÁY BIẾN ÁP VÀ XUẤT TUYẾN		
	KIỂM TRA	KS. NGUYỄN ĐÌNH HIỆP	LẦN XUẤT BẢN : 01	ĐR3- TBĐ- 05	
THS. NG.TRỌNG QUÂN	THIẾT KẾ	KS. ĐẶNG QUANG TRỌNG	N.C.T.K.T	TỶ LỆ:	HÀ NỘI - 2025

TỔNG MẶT BẰNG CHIẾM ĐẤT DỰ ÁN
HUYỆN ĐĂK PÉK - TỈNH QUẢNG NGÃI

TỶ LỆ: 1/10.000

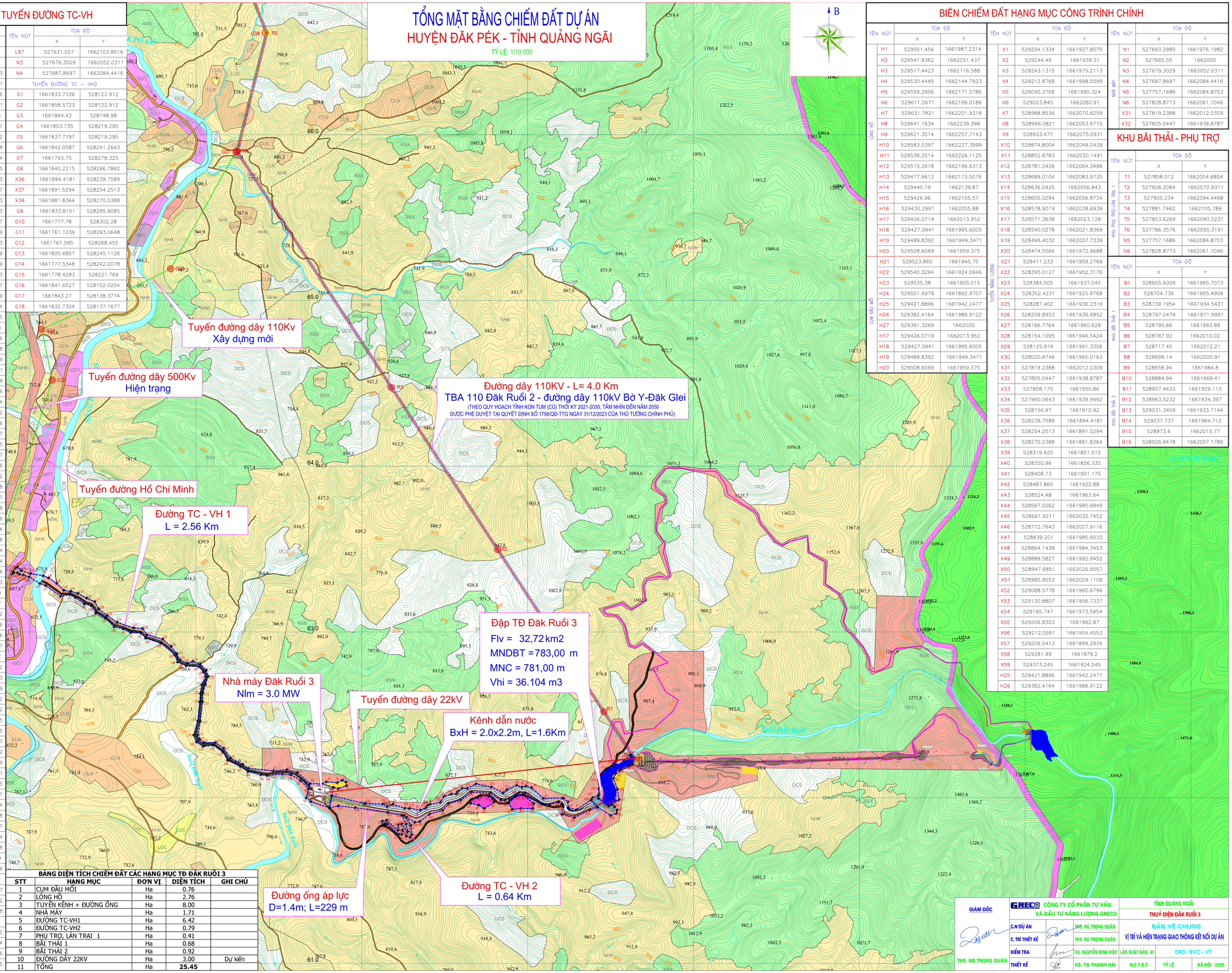

BẢNG TỌA ĐỘ TUYẾN ĐƯỜNG TC-VH

TÊN NÚT	TỌA ĐỘ X	TỌA ĐỘ Y
TUYẾN ĐƯỜNG TC – VH1		
L1	527611.42	1662153.19
L2	527548.037	1662168.8693
L3	527466.816	1662162.1621
L4	527316.9156	1662177.6196
L5	527281.6611	1662201.9271
L6	527208.186	1662240.172
L7	527168.7926	1662298.5567
L8	527117.8366	1662333.8322
L9	527049.0912	1662331.4808
L10	527021.2441	1662354.0084
L11	527011.4724	1662378.0125
L12	527026.0144	1662459.1983
L13	527039.9742	1662577.7197
L14	527042.0629	1662629.8703
L15	527056.0038	1662680.8323
L16	527074.3894	1662731.4967
L17	527062.251	1662769.1319
L18	527025.2227	1662807.9593
L19	526979.891	1662823.0839
L20	526949.0711	1662811.2399
L21	526903.7403	1662829.9203
L22	526885.6761	1662869.0387
L23	526850.4271	1662912.9029
L24	526799.7697	1662956.7714
L25	526705.5495	1662983.1695
L26	526678.0031	1663021.698
L27	526624.6674	1663024.3796
L28	526524.8194	1663058.7798
L29	526465.568	1663099.0949
L30	526413.7241	1663138.5191
L31	526390.3279	1663183.2689
L32	526342.0347	1663204.3206
L33	526287.8174	1663233.3744
L34	526244.8554	1663245.5352
L35	526203.9657	1663251.1766
L36	526160.7159	1663293.8577
L37	526111.8334	1663327.0585
L38	526079.2424	1663339.5127
L39	526002.5009	1663352.2756
L40	525946.5029	1663371.2552
L41	525924.024	1663393.5398
L42	525911.4069	1663384.1617
L43	525897.0739	1663365.6518
L44	525890.2202	1663349.4776
L45	525901.7498	1663355.1784
L46	525923.0847	1663357.4468
L47	525936.7123	1663347.3684
L48	525960.1201	1663344.1024
L49	525994.4892	1663332.5366
L50	526060.5558	1663291.9233
L51	526093.1468	1663279.469
L52	526185.2822	1663214.847
L53	526239.5105	1663225.4992
L54	526273.8776	1663206.5256
L55	526326.9073	1663169.4716
L56	526368.9806	1663157.9037
L57	526395.9332	1663115.227
L58	526454.2983	1663084.3942
L59	526507.6197	1663030.4503
L60	526562.1381	1663018.8789
L61	526608.6528	1662995.4572
L62	526668.5077	1662994.2552
L63	526697.8339	1662962.5415
L64	526791.5291	1662932.5885
L65	526872.3344	1662862.0427
L66	526890.3976	1662819.0722
L67	526942.8385	1662795.6489
L68	527018.3971	1662791.1831
L69	527045.0566	1662759.7665
L70	527058.3828	1662731.3167
L71	527035.2569	1662683.3204
L72	527026.3528	1662630.2828
L73	527023.3754	1662579.3177
L74	527011.4908	1662464.3514
L75	526986.5767	1662378.7238
L76	527003.1586	1662336.939
L77	527043.7458	1662309.3706
L78	527104.7886	1662317.354
L79	527162.2622	1662277.3357
L80	527192.1753	1662225.1762
L81	527268.6138	1662188.1158
L82	527314.83	1662156.99
L83	527391.8661	1662137.7082
L84	527428.8863	1662133.5844
L85	527521.2627	1662143.0946
L86	527571.9982	1662138.8735

TÊN NÚT	TỌA ĐỘ X	TỌA ĐỘ Y
L87	527631.027	1662103.8516
N3	527679.3029	1662052.0311
N4	527687.8697	1662084.4416
TUYẾN ĐƯỜNG TC – VH2		
G1	1661833.7336	528122.912
G2	1661858.5723	528122.912
G3	1661864.43	528148.98
G4	1661803.735	528219.295
G5	1661837.7197	528219.295
G6	1661842.0587	528241.2643
G7	1661793.75	528278.325
G8	1661840.2215	528266.7862
X36	1661894.4181	528239.7589
X37	1661891.5294	528254.2513
X38	1661881.8364	528270.0388
G9	1661833.8151	528295.9085
G10	1661777.78	528302.28
G11	1661761.1039	528293.0648
G12	1661767.595	528268.455
G13	1661805.6857	528245.1126
G14	1661777.5348	528242.0078
G15	1661778.4293	528221.769
G16	1661841.6527	528152.0204
G17	1661843.27	528138.3774
G18	1661832.7304	528137.1677

BẢNG DIỆN TÍCH CHIẾM ĐẤT CÁC HẠNG MỤC TĐ ĐĂK RUỒI 3

STT	HẠNG MỤC	ĐƠN VỊ	DIỆN TÍCH	GHI CHÚ
1	CỤM ĐẦU MỐI	Ha	0.76	
2	LÒNG HỒ	Ha	2.76	
3	TUYẾN KÊNH + ĐƯỜNG ỐNG	Ha	8.00	
4	NHÀ MÁY	Ha	1.71	
5	ĐƯỜNG TC-VH1	Ha	6.42	
6	ĐƯỜNG TC-VH2	Ha	0.79	
7	PHỤ TRỢ, LÁN TRẠI 1	Ha	0.41	
8	BÃI THẢI 1	Ha	0.68	
9	BÃI THẢI 2	Ha	0.92	
10	ĐƯỜNG DÂY 22KV	Ha	3.00	Dự kiến
11	TỔNG	Ha	**25.45**	

BIÊN CHIẾM ĐẤT HẠNG MỤC CÔNG TRÌNH CHÍNH

TÊN NÚT	TOẠ ĐỘ X	TOẠ ĐỘ Y
LÒNG HỒ		
H1	529551.456	1661987.2314
H2	529541.9362	1662051.437
H3	529517.4423	1662116.588
H4	529530.4445	1662144.7923
H5	529559.2956	1662171.5786
H6	529611.5671	1662196.0186
H7	529631.7821	1662201.9318
H8	529641.1634	1662239.398
H9	529621.3014	1662257.7143
H10	529583.0397	1662227.3999
H11	529538.2514	1662226.1125
H12	529515.2618	1662196.6313
H13	529477.9613	1662173.5076
H14	529440.19	1662139.87
H15	529426.96	1662105.57
H16	529430.2991	1662055.88
H17	529426.0719	1662013.952
H18	529427.0941	1661995.6005
H19	529489.8392	1661949.3471
H20	529508.6069	1661959.375
CỤM ĐẦU MỐI		
H21	529523.865	1661945.75
H22	529540.3294	1661924.0946
H23	529535.38	1661905.015
H24	529501.6979	1661892.9707
H25	529421.8896	1661942.2477
H26	529382.4164	1661986.9122
H27	529391.3269	1662000
H17	529426.0719	1662013.952
H18	529427.0941	1661995.6005
H19	529489.8392	1661949.3471
H20	529508.6069	1661959.375

TÊN NÚT	TOẠ ĐỘ X	TOẠ ĐỘ Y
TUYẾN KÊNH + ĐƯỜNG ỐNG		
X1	529294.1334	1661927.8075
X2	529244.49	1661939.51
X3	529243.1315	1661975.2113
X4	529212.8768	1661998.5599
X5	529095.3706	1661995.324
X6	529023.845	1662060.91
X7	528988.8536	1662070.6259
X8	528966.0821	1662063.9715
X9	528933.477	1662075.0931
X10	528874.8004	1662049.0439
X11	528852.8783	1662030.1491
X12	528781.2426	1662064.3496
X13	528689.0104	1662083.9735
X14	528636.0425	1662056.843
X15	528605.0294	1662056.8734
X16	528578.9019	1662038.6939
X17	528571.3638	1662023.128
X18	528540.0278	1662021.8369
X19	528496.4032	1662007.7339
X20	528474.5566	1661972.9688
X21	528411.233	1661959.2769
X22	528395.0127	1661952.3176
X23	528384.505	1661937.045
X24	528352.4231	1661925.9768
X25	528287.402	1661936.2319
X26	528259.8953	1661936.6852
X27	528186.7764	1661960.628
X28	528154.1095	1661946.5424
X29	528125.919	1661961.3306
X30	528020.6746	1661965.0163
X31	527819.2388	1662012.0309
X32	527805.0447	1661938.8787
X33	527858.175	1661950.86
X34	527960.0643	1661939.9492
X35	528156.97	1661910.92
X36	528239.7589	1661894.4181
X37	528254.2513	1661891.5294
X38	528270.0388	1661881.8364
X39	528319.425	1661851.515
X40	528350.96	1661856.335
X41	528408.73	1661901.175
X42	528487.865	1661922.88
X43	528524.48	1661963.64
X44	528597.0262	1661985.6849
X45	528661.9211	1662032.7452
X46	528772.7643	1662027.9116
X47	528839.201	1661985.6033
X48	528864.1438	1661984.3453
X49	528889.5827	1661992.9452
X50	528947.6851	1662026.9557
X51	528985.9553	1662029.1108
X52	529088.5778	1661960.6796
X53	529130.8807	1661956.7337
X54	529185.747	1661973.5954
X55	529206.8303	1661962.87
X56	529212.0591	1661954.4553
X57	529206.5413	1661899.2934
X58	529281.99	1661879.2
X59	529373.245	1661924.545
H25	529421.8896	1661942.2477
H26	529382.4164	1661986.9122

TÊN NÚT	TOẠ ĐỘ X	TOẠ ĐỘ Y
NHÀ MÁY		
N1	527693.2985	1661976.1982
N2	527665.55	1662000
N3	527679.3029	1662052.0311
N4	527687.8697	1662084.4416
N5	527757.1686	1662084.8703
N6	527828.8773	1662061.7046
X31	527819.2388	1662012.0309
X32	527805.0447	1661938.8787

KHU BÃI THẢI - PHỤ TRỢ

TÊN NÚT	TOẠ ĐỘ X	TOẠ ĐỘ Y
KHU PHỤ TRỢ-LÁN TRẠI 1		
T1	527858.012	1662054.6854
T2	527908.2084	1662072.9311
T3	527905.234	1662094.4468
T4	527881.7462	1662105.789
T5	527853.6269	1662090.5231
T6	527786.3576	1662095.3191
N5	527757.1686	1662084.8703
N6	527828.8773	1662061.7046

TÊN NÚT	TOẠ ĐỘ X	TOẠ ĐỘ Y
KHU BÃI THẢI 1		
B1	528655.6009	1661965.7073
B2	528704.736	1661955.4909
B3	528739.1954	1661934.5421
B4	528797.0479	1661971.9991
B5	528790.66	1661993.89
B6	528767.92	1662010.02
B7	528717.45	1662012.21
B8	528698.14	1662000.91
B9	528658.94	1661984.8
KHU BÃI THẢI 2		
B10	528884.94	1661969.41
B11	528907.4633	1661929.113
B12	528963.5232	1661934.397
B13	529031.3459	1661933.7144
B14	529037.737	1661964.712
B15	528973.6	1662015.77
B16	528926.9478	1662007.1786

GIÁM ĐỐC THS. NG.TRỌNG QUÂN	GRECO CÔNG TY CỔ PHẦN TƯ VẤN VÀ ĐẦU TƯ NĂNG LƯỢNG GRECO		TỈNH QUẢNG NGÃI THUỶ ĐIỆN ĐĂK RUỒI 3
	C.N DỰ ÁN	THS. NG.TRỌNG QUÂN	BẢN VẼ CHUNG VỊ TRÍ VÀ HIỆN TRẠNG GIAO THÔNG KẾT NỐI DỰ ÁN
	C. TRÌ THIẾT KẾ	THS. NG.TRỌNG QUÂN	
	KIỂM TRA	KS. NGUYỄN ĐÌNH HIỆP	LẦN XUẤT BẢN : 01 / ĐR3- BVC- VT
	THIẾT KẾ	KS. TẠ THANH HẢI	N.C.T.K.T / TỶ LỆ: / HÀ NỘI - 2025